COMPACT DESIGN, **BIG PERFORMANCE**

GIANT BY TOBROCO

GS SKID-STEER LOADERS
OPTIMALE PRESTATIES, ONGEACHT DE KLUS

TYPE OVERZICHT

GS800 | GS800G | GS900 | GS900E | GS850T | GS950T | GS950TE

GEMAAKT OM MEER TE KUNNEN

De compacte skid-steer is een echte allrounder die uitzonderlijke prestaties levert in uiteenlopende sectoren. Dankzij zijn wendbaarheid en veelzijdigheid bespaart deze machine kostbare tijd, verbetert hij de arbeidsomstandigheden en maakt hij het werk aanzienlijk lichter en efficiënter.

In de bouwsector verzet deze krachtpatser bergen materiaal of verricht sloopwerkzaamheden. Dankzij het compacte formaat komt de skid-steer van GIANT op plekken waar andere niet kunnen komen, zoals brandgangen. De machine is ideaal voor zowel binnen- als buitengebruik. In de landbouw blinkt deze skid-steer uit bij werkzaamheden zoals het uitmesten van stallen of het aanduwen van voer, hooi en stro. Ook voor hoveniers is de skid-steer de ideale partner. Of het nu gaat om het transporteren van aarde, planten, bestratingsmaterialen, het egaliseren van terreinen of het uitvoeren van grondverzet.

SKID-STEER IN EEN OOGOPSLAG

VEILIGE BEDIENING
Parallel geleiding met een compensatiecilinder zorgt voor consistente hefprestaties. Geïntegreerde contragewichten in de spatborden verbeteren de stabiliteit voor een veilige bediening.

PRODUCTIVITEIT BOOST
Grote wielmotoren bieden uitstekende duw- en trekkracht, soepele rijeigenschappen en zijn onderhoudsarm.

MULTIFUNCTIONEEL
Wissel snel van aanbouwdeel om de machine aan uw specifieke werkzaamheden aan te passen en de inzetbaarheid van de skidsteer te maximaliseren.

KIES DE JUISTE BANDEN
Kies uit een verscheidenheid aan bandenopties om aan uw specifieke toepassingsbehoeften te voldoen.

EENVOUDIG ONDERHOUD
Dagelijkse controles zijn eenvoudig uit te voeren door gemakkelijk toegankelijke servicepunten, die helpen uw machine in topconditie te houden.

GS SERIE (OP WIELEN)

GS800

GS800G

GS900

GS900E

SKID-STEER IN EEN OOGOPSLAG

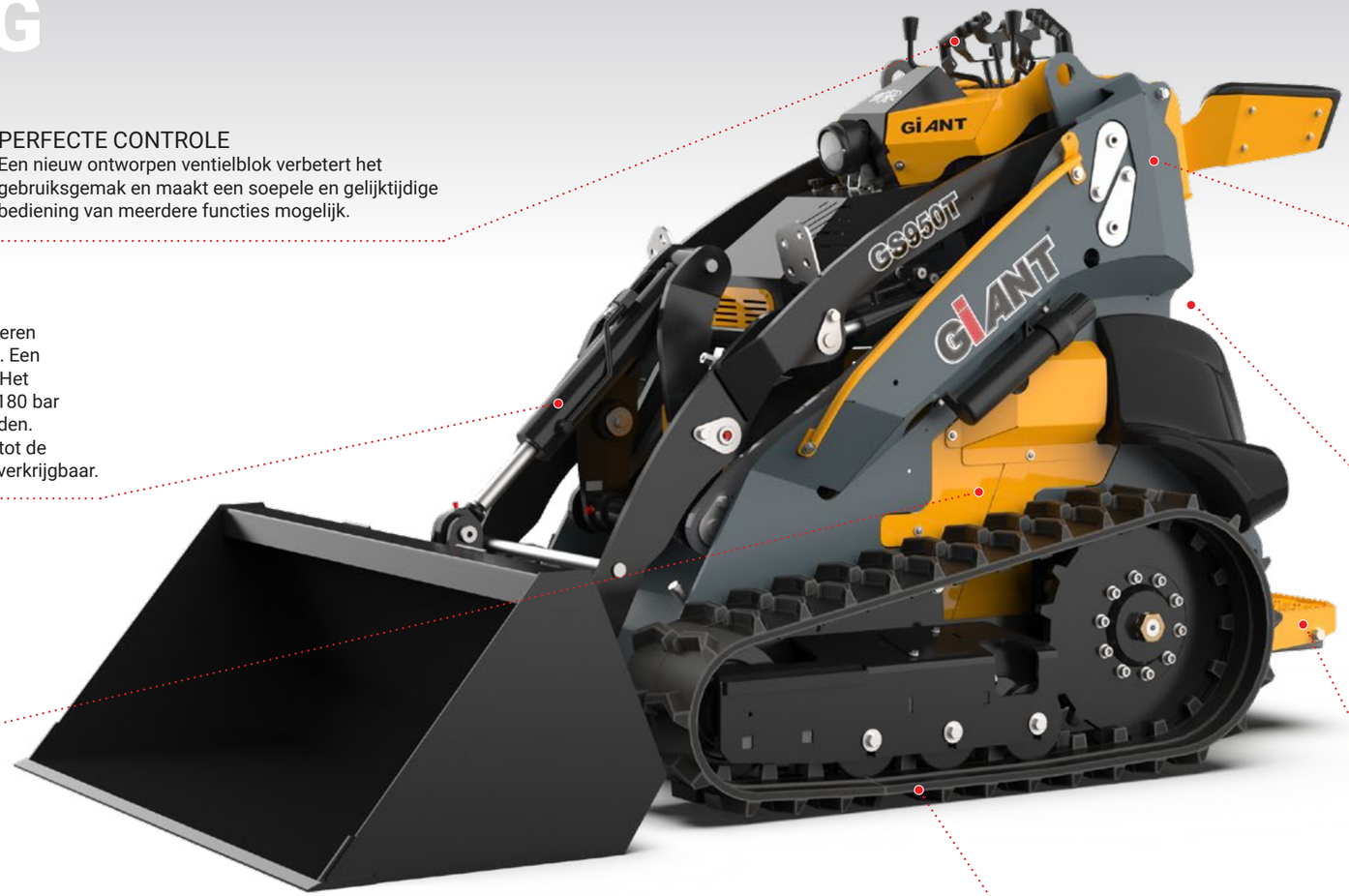

PERFECTE CONTROLE
Een nieuw ontworpen ventielblok verbetert het gebruiksgemak en maakt een soepele en gelijktijdige bediening van meerdere functies mogelijk.

KRACHTIGE HYDRAULIEK
Uitgerust met een krachtige hydraulische pomp leveren deze skid-steer loaders indrukwekkende prestaties. Een extra hydraulische pomp is optioneel beschikbaar. Het hydraulische systeem levert 37 liter per minuut bij 180 bar voor hoge productiviteit onder zware omstandigheden. Een dubbelwerkende hydraulische functie behoort tot de standaarduitrusting. Een extra functie is optioneel verkrijgbaar.

MOTORENKEUZE
Kies uit drie krachtige motoropties: 20 en 25 pk dieselmotoren van Kubota en een 21 pk benzinemotor van Honda.

COMPACT ONTWERP
Met een breedte van slechts 76 cm op de kleinste banden maakt het compacte ontwerp van deze machines werken in krappe ruimtes mogelijk. Een hoge vermogens-gewichtsverhouding van 0,02 - 0,03 pk of kWh* per kilogram zorgt voor snellere bewegingen onder hoge belasting, wat de algehele productiviteit verhoogt.

ELEKTRISCHE AANDRIJVING
Geniet van de voordelen van een volledig elektrische aandrijving, die geruisloos werkt zonder uitstoot. Ideaal voor binnenruimtes of milieugevoelige gebieden, biedt de elektrische aandrijving krachtige, betrouwbare prestaties zonder in te leveren aan efficiëntie.

COMFORTABELE BEDIENING
Ergonomisch ontworpen zijsteunen en een geveerd bestuurdersplateau dat makkelijk is aan te passen aan de lengte van de machinist, bieden aangenaam comfort tijdens lange werkdagen.

RUPSBANDEN VOOR MEER CONTACTOPPERVLAK
Voor zachte ondergronden kunt u kiezen voor rupsbanden in plaats van wielen. Rupsbanden bieden een groter contactoppervlak. Dat betekent meer tractie, minder bodemdruk en een optimale gewichtsverdeling over het hele contactoppervlak, ook bij zware belasting. Hierdoor zijn ze ideaal voor uiteenlopende omstandigheden. Verkrijgbaar in rupsbreedtes van 180 mm en 230 mm.

GS SERIE (OP RUPSBANDEN)

GS850T

GS950T

GS950TE

** Uitgerust met twee batterijen*

COMPACTE SKID-STEER LOADER: VEELZIJDIGHEID OP ZIJN BEST

Ervaar de perfecte combinatie van kracht, precisie en veelzijdigheid met onze compacte skid-steer. Ontworpen om uit te blinken in de bouw, landbouw, hovenierswerkzaamheden en meer, is deze machine de betrouwbare partner die u nodig heeft.

WIEL SKID-STEER	**GS800**	**GS800G**	**GS900**	**GS900E**
Type	Diesel	Benzine	Diesel	Elektrisch
Vermogen	15 kW / 20 PK	15,5 kW / 21 PK	17,5 kW / 25 PK	23,2 kWh *
Hefkracht	445 kg	445 kg	445 kg	500 kg
Kiplast **	395 kg	395 kg	395 kg	420 kg
Hefhoogte	2.060 mm	2.060 mm	2.060 mm	2.060 mm
Lengte	1.680 mm	1.680 mm	1.680 mm	1.680 mm
Breedte	1.090 mm	1.090 mm	1.090 mm	1.090 mm

RUPSBAND SKID-STEER	**GS850T**	**GS950T**	**GS950TE**
Type	Diesel	Diesel	Elektrisch
Vermogen	15 kW / 20 PK	17,5 kW / 25 PK	23,2 kWh*
Hefkracht	576 kg	576 kg	620 kg
Kiplast **	970 kg	970 kg	1.020 kg
Hefhoogte	2.030 mm	2.030 mm	2.030 mm
Lengte	1.680 mm	1.680 mm	1.680 mm
Breedte	900 mm	900 mm	900 mm

** Gecombineerde capaciteit twee accu's*

*** Gemeten op scharnierpunt met contragewicht en bestuurder ± 65 kg.*

AANDRIJVINGSOPTIES

Kies de aandrijving die bij uw behoeften past: diesel, benzine of elektrisch.

Kubota D722
3-cilinder diesel motor
20 PK / 15 kW

Kubota D902
3-cilinder diesel motor
25 PK / 17.5 kW

Honda GX630
2-cilinder diesel motor
21 PK / 15,5 kW

Jungheinrich
23,2 kWh *

RUPSBANDEN OF WIELEN: DE JUISTE KEUZE VOOR ELKE TAAK

De keuze tussen rupsbanden of wielen kan het verschil maken in hoe uw machine presteert. GIANT skid-steers zijn beschikbaar in beide configuraties, zodat u de juiste configuratie kunt kiezen die past bij uw werkomstandigheden. Ongeacht de omstandigheden heeft GIANT de oplossing die u helpt efficiënt en bedrijfszeker te werken.

VOORDELEN VAN WIELEN

Voor verharde oppervlakken, compacte ruimtes en algemene taken blinken skid-steers met wielen uit. Ze bieden hogere rijsnelheden, meer comfort en uitstekende wendbaarheid, waardoor ze perfect zijn voor stedelijke omgevingen en vaste grond. Wielen zijn een veelzijdige optie voor machinisten die snelle, responsieve prestaties nodig hebben om de productiviteit te maximaliseren.

VOORDELEN VAN RUPSBANDEN

Skid-steers met rupsbanden zijn ideaal voor werkzaamheden die hoge tractie en minimale insporing vereisen. De rupsbanden en loopwielen verdelen het gewicht van de machine gelijkmatig over het totale oppervlak, waardoor werken op zachte ondergronden geen obstakel vormt. De tractie wordt aanzienlijk verbeterd met rupsbanden, wat zorgt voor betere grip en controle, zelfs op gladde of losse ondergrond. Ongeacht de toepassing, zorgen rupsbanden voor optimale prestaties in uitdagende omstandigheden.

COMFORTABELE EN VEILIGE BEDIENING

De bedieningsomgeving van de skid-steer serie is ontworpen voor maximaal gebruiksgemak. De belangrijkste bedieningselementen zijn gemakkelijk binnen handbereik geplaatst. Het geveerde bestuurdersplatform is eenvoudig op te klappen. De combinatie van intuïtieve bediening en het 'hop on, hop off'-ontwerp maakt een snelle en moeiteloze bediening van de machine mogelijk. De zijsteunen zijn volledig gevoerd en bieden verhoogd comfort en daarmee verminderde vermoeidheid.

360° ZICHT OP DE WERKOMGEVING

Dankzij het compacte ontwerp en de wendbaarheid van de machine geniet de machinist van een uitstekend en onbelemmerd zicht op het werkgebied. Alles direct rondom de machine is duidelijk zichtbaar, wat optimale controle en veiligheid garandeert.

De zijsteunen zijn volledig gevoerd voor meer comfort en minder vermoeidheid.

SLIMME BEDIENING BINNEN HANDBEREIK

De skid-steer is uitgerust met dubbele ergonomische hendels - één links en één rechts - die zijn gepositioneerd voor optimaal comfort en toegankelijkheid voor de machinist. De linker- en de rechterkant van de skid steer kunnen afzonderlijk van elkaar worden aangestuurd, wat zorgt voor nauwkeurige aanpassingen van snelheid, rijrichting en draaibewegingen. De linker buitenste hendel wordt gebruikt om de hefarm te heffen en te laten zakken, terwijl de rechter buitenste hendel het kantelen van de aanspan bedient.

EENVOUDIGE MONITORING

Belangrijke informatie, waaronder motortemperatuur, energiecapaciteit en andere kritische indicatoren, wordt duidelijk weergegeven op het dashboard, waardoor de machinist tijdens het gebruik continu zicht heeft op deze essentiële parameters.

DIGITALE DISPLAY OP ELEKTRISCHE MODELLEN

Met deze intuïtieve interface blijft de machinist de hele werkdag volledig geïnformeerd en in controle over de prestaties van de elektrische skid steer. Het display geeft direct en continue inzicht in de actuele prestaties van de skid steer, zoals olie temperatuur, energie capaciteit en andere kritische parameters.

OVERTREFT DE VERWACHTINGEN

De nieuwe GIANT GS-serie skid-steers biedt ongeëvenaarde prestaties, veelzijdigheid en compacte kracht om elke klus aan te pakken. Met opties voor zowel een dieselmotor, benzinemotor of een volledig elektrische aandrijving biedt de GS serie indrukwekkende kracht en betrouwbaarheid in elk model. Ongeacht de toepassing overtreft de skid-steer zijn verwachtingen en biedt ongeëvenaarde veelzijdigheid en prestaties.

EMISSIEVRIJE OPLOSSINGEN

DE TOEKOMST IS ELEKTRISCH

KLAAR VOOR EEN GROENERE TOEKOMST

Beide modellen zijn ontworpen om de milieu-impact te verminderen, ze werken namelijk emissievrij en bovendien vrijwel geruisloos. Het elektrische aandrijfsysteem is niet alleen milieuvriendelijk, maar zorgt ook voor lagere operationele kosten en verminderde onderhoudskosten. De stille werking maakt deze modellen zeer geschikt voor gebruik in stedelijke gebieden en werkzaamheden nabij dieren.

TWEE MODELLEN VOOR DIVERSE TOEPASSINGEN

De GS900E is uitgerust met wielen. Met een servicegewicht vanaf slechts 880 kg is hij perfect voor werkzaamheden in gebieden waar een laag gewicht cruciaal is. Net als zijn conventioneel aangedreven tegenhanger GS950T, is de GS950TE uitgerust met rupsbanden, waardoor hij ideaal is voor werkzaamheden op zachte en/of drassige ondergronden. Met een gewicht vanaf 1.020 kg biedt de GS950TE extra tractie en daardoor effectief veel duw- en trekkracht. Door het gewicht over een groter contactoppervlak te verspreiden wordt bodemverdichting verminderd.

PRESTATIES EN VEELZIJDIGHEID

Beide modellen bieden een Boost-modus, waarmee de GS900E snelheden tot 7,5 km/u kan bereiken, terwijl de GS950TE snelheden tot 6 km/u behaalt. Ondanks het compacte formaat met een wielbasis van 670 mm voor de GS900E en een grondcontactlengte van 830 mm voor de GS950TE, leveren deze skid-steer loaders indrukwekkende kiplasten: tot 500 kg voor de GS900E en tot 890 kg voor de GS950TE (uitgerust met 2 batterijen).

GS900E

GS950TE

100% EMISSIEVRIJ

- Weinig onderhoud en lage energiekosten
- Geen motorgeluid
- Ideaal voor gebruik in slecht geventileerde ruimtes

EMISSIEVRIJE OPLOSSINGEN

TOONAANGEVENDE BATTERIJ TECHNOLOGIE

De elektrische skid-steers zijn standaard uitgerust met een 48 V Jungheinrich LFP-batterij, bekend om zijn voortreffelijke levensduur. Beide modellen kunnen een tweede batterij herbergen, wat een gecombineerde capaciteit van 23,3 kWh biedt - de grootste capaciteit die beschikbaar is op de markt voor elektrische skid-steers. Dit biedt voldoende energie voor een hele werkdag, wat ervoor zorgt dat de machine efficiënt werkt en continu inzetbaar is.

EENVOUDIG OPLADEN

Beide modellen zijn uitgerust met een on-boardlader die een laadvermogen van 3,3 kW heeft en is uitgerust met een CEE-connector, terwijl ook een EV Type 2-stekker beschikbaar is. Voor sneller opladen kunnen gebruikers kiezen voor het externe laadstation van GIANT. Daarmee kan de machine in minder dan een uur van 10% tot 90% opladen.

ENERGIE-EFFICIËNT KOELSYSTEEM

Beide modellen zijn uitgerust met een oliekoeler, die een innovatieve, elektrisch gestuurde koelvin bevat. Dit systeem activeert de ventilator proportioneel op basis van de olietemperatuur, wat betekent dat de ventilator niet continu hoeft te draaien. Deze functie bespaart niet alleen energie, maar vermindert ook het geluidsniveau, wat bijdraagt aan een prettige werkomgeving, vooral in gebieden zoals steden of natuurgebieden waar zo geluidsarm mogelijk werken belangrijk is.

BESCHIKBARE OPTIES

Dankzij de standaard aanwezige arretering (optioneel op tweede dubbelzijdige functie) blijft de hydraulische stroom behouden, waardoor het hydraulische aanbouwdeel, zoals een maaier, kan blijven werken zonder dat de machinist de hydraulische hendel constant hoeft vast te houden.

VEELZIJDIGE HYDRAULIEK

De GS-serie skid-steers levert nieuwe normen voor kracht en veelzijdigheid op het gebied van hydraulische prestaties en levert zelfs de hoogste hydraulische capaciteiten op de markt voor elektrische skid-steers.

EXTRA HYDRAULISCHE FUNCTIES

De skid-steer kan optioneel worden uitgerust met een verscheidenheid aan hydraulische functies om de veelzijdigheid en efficiëntie bij het gebruik van hydraulisch aangedreven aanbouwdelen te maximaliseren. De machine kan worden uitgerust met een extra dubbelwerkende hydraulische functie en een bijbehorende vergrendeling (arretering), wat het gebruik van hydraulisch aangedreven aanbouwdelen vergemakkelijkt en de veelzijdigheid van de skid-steer vergroot.

LEKOLIEAANSLUITING

Voor aanbouwdelen zoals maaiers is een lekolieaansluiting optioneel beschikbaar. De lekolieaansluiting voorkomt overmatige drukopbouw in hydraulische motoren en helpt interne schades en lekkages voorkomen. Door overdrukolie om te leiden naar het oliereservoir, zorgt het systeem voor een soepele en betrouwbare werking van veeleisende hydraulische aanbouwdelen.

VRIJE RETOUR

Deze functie leidt olie rechtstreeks terug naar het oliereservoir en omzeilt het ventielblok om de retourdruk te verminderen en voorkomt onnodige warmteontwikkeling. Ideaal voor aanbouwdelen met een hoge oliestroom, zoals maaiers en veegmachines.

TANDEMPOMP

De optionele tandempomp maakt het gelijktijdig bedienen van verschillende functies bij hydraulisch aangedreven aanbouwdelen mogelijk. Met een maximale capaciteit van 37,5 liter per minuut bij 150 bar is deze elektrisch schakelbaar voor optimale controle. Deze optie is niet beschikbaar voor de elektrische versie.

BESCHIKBARE OPTIES

VERBETERDE FUNCTIES, MAXIMAAL GEMAK

GECONTROLEERDE VERTRAGING

De softbrake-optie zorgt voor een soepele en gecontroleerde vertraging. Ongeacht of u onder belasting werkt tijdens het voor- en achteruitrijden. Daarmee zorgt de softbrake voor nauwkeurige handling en moeiteloze bediening.

VERANDER DUISTERNIS IN LICHT

Verlicht uw werkzaamheden met onze geoptimaliseerde verlichtingsopties. Kies uit halogeen- of geavanceerde LED-configuraties om aan uw behoeften te voldoen, met opties voor enkele, dubbele of middenverlichting. Of u nu werkt bij weinig licht of in totale duisternis, deze krachtige lichtopties zorgen voor maximale zichtbaarheid.

VERBETERD GEMAK EN CONTROLE

Een GIANT COMPACT hydraulische aanspan zorgt voor naadloze wisselingen van aanbouwdelen, terwijl een 12-volt 3-pins stopcontact zorgt voor eenvoudige integratie van extra aanbouwdelen of accessoires. Het toevoegen van een contragewicht geeft een verhoogde kiplast en nog stabielere werking tijdens zware hef- en veeleisende taken.

TOEPASSINGEN

GEMEENTEWERK

De GIANT skid-steer blinkt uit in gemeentewerk, van het opruimen van groenafval tot maaien en het graven van greppels. Zijn compacte formaat en krachtige hydrauliek zorgen voor efficiëntie in krappe of moeilijk bereikbare gebieden.

BOUW

De GIANT skid-steer is perfect voor bouwplaatsen en navigeert moeiteloos door krappe ruimtes met lage doorgangen en ruw terrein. Zijn veelzijdige en robuuste bouw maakt hem ideaal voor verschillende taken. Dankzij de compacte afmetingen vervoer je hem eenvoudig op een aanhanger of in een bus.

BOSBOUW EN HOVENIERSWERK

Ideaal voor bosbouw en landschapsarchitectuur, de GIANT Skid-steer verwerkt efficiënt takken, stammen en andere vormen van begroeiing. Zijn sterke aandrijfsysteem zorgt voor optimale tractie op oneffen terrein en verhoogt de productiviteit.

PAARDENHOUDERIJ

De GIANT skid-steer is bij uitstek geschikt voor de paardenbranche. Dankzij de compacte afmetingen manoeuvreert de machine moeiteloos door smalle gangen en krappe stalruimtes. Elektrische modellen zoals de GS900E en GS950TE werken emissievrij en vrijwel geruisloos, wat bijdraagt aan een gezondere en rustigere omgeving voor zowel paarden als medewerkers.

SPECIFICATIES

TYPE SKID OP WIELEN	**GS800**	**GS800G**	**GS900**	**GS900E**
Bedrijfsgewicht [1]	795 kg	750 kg	810 kg	1.080 kg *
Hefkracht	445 kg	445 kg	445 kg	500 kg
Kiplast [2]	395 kg	395 kg	395 kg	420 kg
AFMETINGEN EN SNELHEID				
Hefhoogte [2]	2.060 mm	2.060 mm	2.060 mm	2.060 mm
Lengte zonder bak	1.680 mm	1.680 mm	1.680 mm	1.680 mm
Breedte op standaard banden	1.090 m	1.090 mm	1.090 mm	1.090 mm
Standaard banden	22x11-8 All Ground	22x11-8 All Ground	22x11-8 All Ground	22x11-8 All Ground
Rijsnelheid	0-6 km/u	0-6 km/u	0-6 km/u	0-6 km/u
MOTOR	**Kubota D722 (Stage V)**	**Honda GX630**	**Kubota D902 (Stage V)**	**Jungheinrich**
Cilinders	3	2	3	-
Vermogen	20 PK / 15 kW	21 PK / 15,5 kW	25 PK / 17,5 kW	23,2 kWh
Type	Diesel	Benzine	Diesel	Batterij
Inhoud brandstoftank	23 l	23 l	23 l	-
Inhoud hydrauliektank	41 l	41 l	41 l	-
AANDRIJVING				
Type	Hydrostatische 4 wielaandrijving			
Bediening	Schranken en voor/achter d.m.v. veerberkrachtigde rijhendels			
Eindaandrijving	4 zware wielmotoren			
Rijhydrauliek	180 bar	180 bar	180 bar	180 bar
Werkhydrauliek	37 ltr/min (180 bar)	37 ltr/min (180 bar)	37 ltr/min (180 bar)	37 ltr/min (180 bar)

STANDAARD UITVOERING	**GS800**	**GS800G**	**GS900**	**GS900E**
GIANT Compact mechanisch snelwisselsysteem	Std	Std	Std	Std
1x Dubbelwerkende hydraulische functie op hefarm, mechanisch bediend	Std	Std	Std	Std
Heupbeugel verstelbaar	Std	Std	Std	Std
Arretering op hydraulische functie enkelzijdig	Std	Std	Std	Std
Parallelgeleiding op hefarm	Std	Std	Std	Std
Geïntegreerde contragewichten in spatbord	Std	Std	Std	Std
In hoogte verstelbaar bestuurdersplateau	Std	Std	Std	Std
Handgas	Std	Std	Std	Std
Oliekoeler	Std	Std	Std	Std
Hijsogen	Std	Std	Std	Std

[1] Gemeten met grondbak [2] Gemeten op scharnierpunt in rechte stand op standaard banden [3] Gemeten op standaard banden

**Gemeten met 1 batterij*

TYPE SKID OP RUPSBANDEN	**GS850T**	**GS950T**	**GS950TE**
Bedrijfsgewicht [1]	1.036 kg	1.036 kg	1.125 kg*
Hefkracht	576 kg	576 kg	620 kg
Kiplast [2]	970 kg	970 kg	1.020 kg
AFMETINGEN EN SNELHEID			
Hefhoogte [2]	2.030 mm	2.060 mm	2.030 mm
Lengte zonder bak	1.680 mm	1.460 mm	1.680 mm
Breedte op standaard banden	900 m	900 mm	900 mm
Standaard rupsbanden	180 (Totale breedte 90 cm)	180 (Totale breedte 90 cm)	180 (Total width 90 cm)
Rijsnelheid	0-6 km/u	0-6 km/u	0-6 km/u
MOTOR	**Kubota D722 (Stage V)**	**Kubota D902 (Stage V)**	**Jungheinrich**
Cilinders	3	3	-
Vermogen	20 PK / 15 kW	25 PK / 17,5 kW	23,3 kWh
Type	Diesel	Diesel	Batterij
Inhoud brandstoftank	23 l	23 l	-
Inhoud hydrauliektank	41 l	41 l	-
AANDRIJVING			
Type	Hydrostatische 2 wielaandrijving		
Bediening	Schranken en voor/achter d.m.v. veerberkrachtigde rijhendels		
Eindaandrijving	2 zware wielmotoren		
Rijhydrauliek	180 bar	180 bar	180 bar
Werkhydrauliek	37 ltr/min (180 bar)	37 ltr/min (180 bar)	37 ltr/min (180 bar)

STANDAARD UITVOERING	**GS850T**	**GS950T**	**GS950TE**
GIANT Compact mechanisch snelwisselsysteem	Std	Std	Std
1x Dubbelwerkende hydraulische functie op hefarm, mechanisch bediend	Std	Std	Std
Heupbeugel verstelbaar	Std	Std	Std
Arretering op hydraulische functie enkelzijdig	Std	Std	Std
Parallelgeleiding op hefarm	Std	Std	Std
Geïntegreerde contragewichten in spatbord	Std	Std	Std
In hoogte verstelbaar bestuurdersplateau	Std	Std	Std
Handgas	Std	Std	Std
Oliekoeler	Std	Std	Std
Hijsogen	Std	Std	Std

[1] Gemeten met grondbak [2] Gemeten op scharnierpunt in rechte stand op standaard banden [3] Gemeten op standaard banden

**Gemeten met één batterij*

SPECIFICATIES

AFMETINGEN	GS800	GS800G	GS900	GS900E	GS850T	GS950T	GS950TE
A	670 mm	670 mm	670 mm	670 mm	830 mm	830 mm	830 mm
B	1.680 mm	1.680 mm	1.680 mm	1.680 mm	1.680 mm	1.460 mm	1.460 mm
C	2.230 mm	2.230 mm	2.230 mm	2.230 mm	2.230 mm	2.230 mm	2.230 mm
D	360 mm	360 mm	360 mm	360 mm	320 mm	320 mm	320 mm
E	1.350 mm	1.350 mm	1.350 mm	1.350 mm	1.320.mm	1.320 mm	1.320 mm
F	1.110 mm	1.110 mm	1.110 mm	1.110 mm	1.080 mm	1.080 mm	1.080 mm
G	1.480 mm	1.480 mm	1.480 mm	1.480 mm	1.450 mm	1.450 mm	1.450 mm
H	2.060 mm	2.060 mm	2.060 mm	2.060 mm	2.030 mm	2.030 mm	2.030 mm
I	2.380 mm	2.380 mm	2.380 mm	2.380 mm	2.350 mm	2.350 mm	2.350 mm
J	41°	41°	41°	41°	41°	41°	41°
K	33°	33°	33°	33°	33°	33°	33°
L	36°	36°	36°	36°	36°	36°	36°
M	20°	20°	20°	20°	18°	18°	18°
N	ø560 mm	ø560 mm	ø560 mm	ø560 mm	-	-	-
O	240 mm	240 mm	240 mm	240 mm	240 mm	240 mm	240 mm
Totale breedte	920 mm	920 mm	920 mm	920 mm	900 mm	900 mm	900 mm

KIPLASTEN	GS800	GS800G	GS900	GS900E	GS850T	GS950T	GS950TE
S	444 kg	444 kg	444 kg	595 kg*	1.043 kg	1.043 kg	1.030 kg*
T	404 kg	404 kg	404 kg	525 kg*	970 kg	970 kg	897 kg*
U	245 kg	245 kg	245 kg	355 k*	525 kg	525 kg	560 kg*
V	178 kg	178 kg	178 kg	250 kg*	360 kg	360 kg	380 kg*
W	858 kg	858 kg	858 kg	895 kg*	2.267 kg	2.267 kg	2.000 kg*
X	395 kg	395 kg	395 kg	500 kg*	736 kg	736 kg	907 kg*
Y	256 kg	256 kg	256 kg	320 kg*	439 kg	439 kg	520 kg*

Kiplast = zonder contragewichten. Gemeten met GIANT aanspan. Bij andere type aanspannen kunnen bovenstaande waarden afwijken. ** Gemeten met twee batterijen*

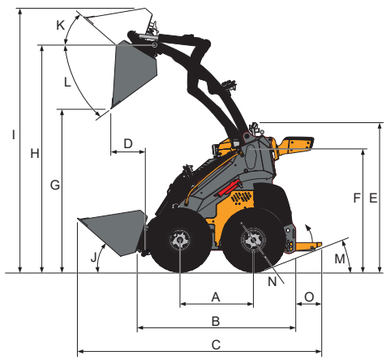

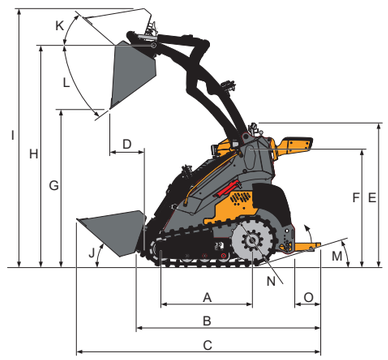

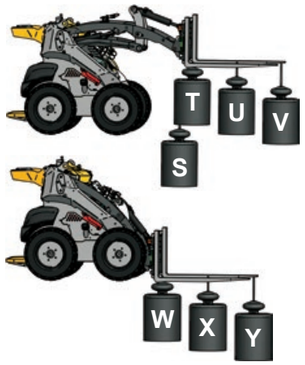

BESCHIKBARE OPTIES

OPTIES	GS800	GS800G	GS900	GS900E	GS850T	GS950T	GS950TE
1x extra dubbelwerkende hydraulische functie, mechanisch	O	O	O	O	O	O	O
Enkelzijdige hydraulische greep op extra functie	O	O	O	O	O	O	O
Dubbelzijdige hydraulische greep op extra functie	O	O	O	O	O	O	O
Lekolieaansluiting vooraan	O	O	O	O	O	O	O
Vrije hydraulische retour	O	O	O	O	O	O	O
Tandempomp	O	O	O	-	O	O	-
Softbrake	O	O	O	O	O	O	O
GIANT COMPACT hydraulische hefinrichting	O	O	O	O	O	O	O
1x Werklamp (halogeen) vooraan, in het midden van chassis	O	O	O	O	O	O	O
1x Werklamp (LED) vooraan, in het midden van chassis	O	O	O	O	O	O	O
2x Werklamp (halogeen) vooraan, links en rechts op chassis	O	O	O	O	O	O	O
2x Werklamp (LED) vooraan, links en rechts op chassis	O	O	O	O	O	O	O
Stopcontact 12 Volt, 3-polig	O	O	O	O	O	O	O
Contragewicht 60 kg (onder bestuurdersplateau)	O	O	O	O	O	O	O
Panolin HLP Synth 46 biologisch afbreekbare hydraulische vloeistof	O	O	O	O	O	O	O

BANDEN / RUPSBANDEN	GS800	GS800G	GS900	GS900E	GS850T	GS950T	GS950TE
4,00-8 Forklift (76 cm)	O	O	O	O	-	-	-
5,00-8 Forklift (78 cm)	O	O	O	O	-	-	-
4,00-8 Vol Rubber (76 cm)	O	O	O	O	-	-	-
5,00-8 Vol Rubber (78 cm)	O	O	O	O	-	-	-
4,00-8 Vol Rubber Non-Marking (76 cm)	O	O	O	O	-	-	-
5,00-8 Vol Rubber Non-Marking (78 cm)	O	O	O	O	-	-	-
4,00-10 AS (76 cm)	O	O	O	O	-	-	-
4,00-12 AS (76 cm)	O	O	O	O	-	-	-
5,00-12 AS (79 cm)	O	O	O	O	-	-	-
22x11-8 GRAS (109 cm)	O	O	O	O	-	-	-
23x8.50-12 AS (92 cm)	O	O	O	O	-	-	-
23x8.50-12 SKID (93 cm)	O	O	O	O	-	-	-
23x8.50-12 GRAS (93 cm)	O	O	O	O	-	-	-
Rupsbanden 230 (100 cm)	-	-	-	-	O	O	O

RUPSBANDEN 180 (90 cm)

RUPSBANDEN 230 (100 cm)

4,00-8 Forklift (41 x 11 cm)

5,00-8 Forklift (46 x 12,5 cm)

4,00-8 Vol rubber (40 x 11 cm)

5,00-8 Vol rubber (46 x 12 cm)

4,00-8 vol rubber Non-Marking (41 x 11 cm)

5,00-8 vol rubber Non-Marking (46 x 12 cm)

4,00-10 AS (47 x 11 cm)

4,00-12 AS (52 x 11 cm)

5,00-12 AS (58 x 13 cm)

22x11-8 All ground (58 x 28 cm)

22x11-8 GRAS (57 x 26 cm)

23x8.50-12 AS (57,5 x 20,5 cm)

23x8.50-12 SKID (58,5 x 21,5 cm)

23x8.50-12 GRAS (57,5 x 21 cm)

MEER DRAAIUREN, MINDER ONDERHOUD: ONZE PRIORITEIT

VEREENVOUDIGD ONDERHOUD VOOR MAXIMALE BEDRIJFSZEKERHEID

GIANT skid-steers zijn ontworpen met gebruiksvriendelijk onderhoud in gedachten, zodat u meer tijd aan het werk besteedt en minder tijd in de werkplaats. Met gemakkelijk toegankelijke servicepunten, verwijderbare panelen en een eenvoudig ontwerp zijn routinetaken zoals olie verversen, filters vervangen en systeemcontroles snel en probleemloos. De intuïtieve lay-out minimaliseert stilstand en helpt machinisten hun machines met minimale inspanning in topconditie te houden.

ORIGINELE ONDERDELEN

Houd uw GIANT skid-steer in topconditie met originele GIANT onderdelen. In tegenstelling tot generieke alternatieven zijn originele onderdelen ontworpen volgens de exacte specificaties van uw machine, wat zorgt voor een perfecte pasvorm, optimale prestaties en duurzaamheid. Door originele componenten te gebruiken, beschermt u uw investering, vermindert u stilstand en behoudt u de betrouwbaarheid.

BETROUWBARE SERVICE ONDERSTEUND DOOR EEN UITGEBREID DEALERNETWERK

Bij TOBROCO-GIANT zorgen we ervoor dat uw investering wordt bijgestaan door deskundige service en hoogwaardige onderdelen, die via ons uitgebreide dealernetwerk beschikbaar zijn. Onze dealers zijn opgeleid en uitgerust voor al uw onderhouds- en servicebehoeften, zodat uw GIANT machines optimaal presteren, elke dag opnieuw.

HET BEDRIJF ENGINEERING EN PRODUCTIE ONDER ÉÉN DAK

*“Ontwikkeld in **Nederland,** gebouwd voor de wereld”*

In bijna 30 jaar is TOBROCO-GIANT uitgegroeid tot een mondiale speler op het gebied van compacte machines met één van de breedste portfolio’s in de industrie. Het ruime assortiment aan werktuigen zorgt ervoor dat alle werkzaamheden met één machine uitgevoerd kunnen worden. Hierdoor zijn GIANT machines het hele jaar door te gebruiken voor allerlei soorten werkzaamheden.

Aanbouwdelen worden bij TOBROCO-GIANT in Nederland ontwikkeld en in eigen fabriek in Hongarije geproduceerd. Door gebruik te maken van de modernste technologie, continue innovatie en toepassen van de beste componenten van onder andere Kubota, Bosch Rexroth, Comer en Jungheinrich worden GIANT machines en aanbouwdelen met de grootste zorgvuldigheid en kwaliteit geproduceerd.

Dagelijks richt het team van ruim 600 medewerkers zich in Nederland, Hongarije en Amerika vol passie en enthousiasme op volledige klanttevredenheid.

TOBROCO-GIANT weet als producent van o.a. wielladers en aanbouwdelen als geen ander hoe belangrijk een aanbouwdeel is om uw machine optimaal te laten presteren. Het doel van het aanbouwdelen team is om de gebruiker een zo optimaal mogelijk rendement uit de GIANT te laten halen.

We hebben meer dan 700 verschillende aanbouwdelen klaar staan waardoor de GIANT machines binnen enkele seconden kunnen veranderen van een grondverzetmachine naar bijvoorbeeld een veegmachine, bestratingsmachine, instrooimachine, grasmaaier, heggenschaar, sneeuwruimer, graafmachine of heftruck.

Onze engineers ontwerpen voor ieder model GIANT een eigen aanbouwdelenlijn, toegespitst op de eigenschappen en prestaties van de machine. Hierdoor hebben we bijvoorbeeld alleen al meer dan 45 verschillende varianten grondbakken in het standaard assortiment opgenomen.
Het engineersteam is constant bezig met het uitbreiden van het assortiment, het ontwerpen van klantspecifieke aanbouwdelen en het testen en verbeteren van de bestaande lijn aanbouwdelen.

Naast onze eigen aanbouwdelen engineeringsafdeling beschikt TOBROCO ook over eigen productielocaties in Oisterwijk (NL) en Füzesabony (HU). De fabriek in Hongarije is in 2022 nieuw opgeleverd met een werkvloer van ruim 10.000 m². Deze moderne fabriek beschikt over een uitgebreid, CNC gestuurd, machinepark met meerdere robots en een volautomatische straal-spuitstraat voor oppervlaktebehandeling van aanbouwdelen.

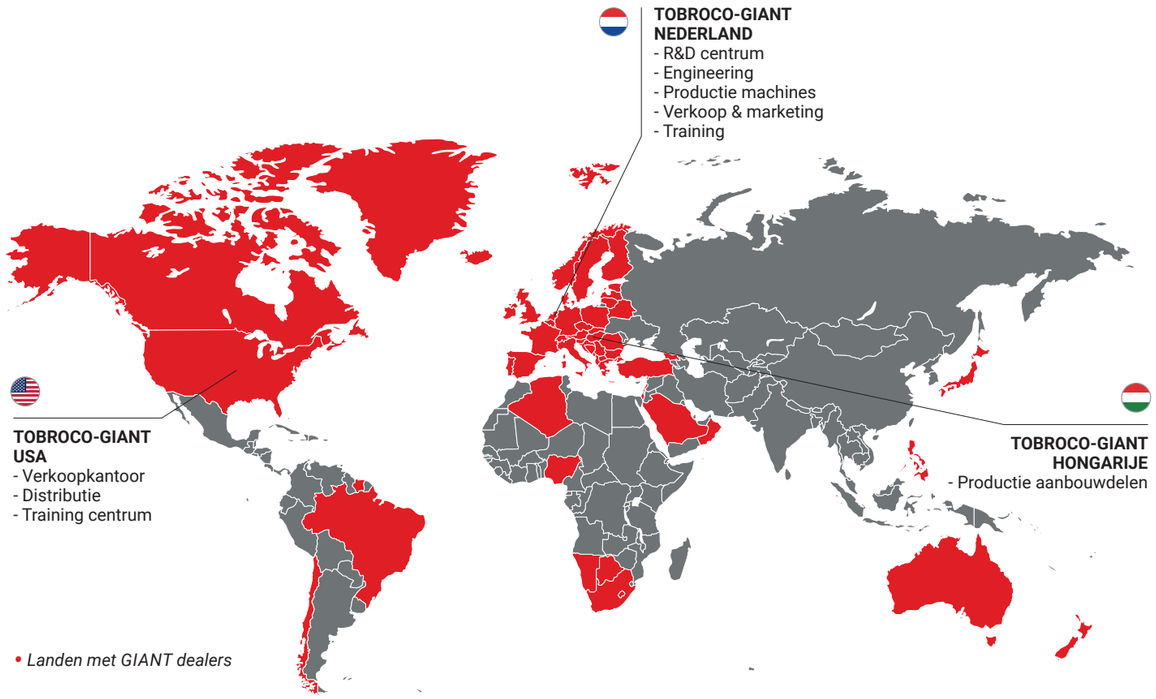

ALLE MODELLEN

TOBROCO-GIANT is de fabrikant van GIANT machines en aanbouwdelen sinds 1996 toen we onze eerste fabriek openden in Nederland. TOBROCO-GIANT beschikt over een uitgebreid productportfolio met meer dan 40 modellen, actief in meer dan 80 landen. TOBROCO-GIANT levert naast de machines met motoren van 20 pk tot 76 pk ook elektrische machines en een complete lijn verdichtingsmachines. TOBROCO-GIANT groeit uit tot een full-liner in compact en duurzaam materieel.

GS800G
GS800
GS900
GS900E
GS850T
GS950T
GS950TE

G1100 (TELE)
G1200 (TELE)

G1500 X-TRA (HD)
G1500L X-TRA (HD)

G2200E (X-TRA / TELE)

G2300 (HD)
G2300 X-TRA (HD)

G2500 (X-TRA) HD

G2700 (X-TRA / TELE) HD
G2700 (X-TRA / TELE) HD+
G2700E (X-TRA / TELE)
G2700E (X-TRA / TELE) HD

G3500 (X-TRA / TELE)

G5000 (X-TRA / TELE)

GT5048

700+

AANBOUWDELEN

TRILPLATEN
E-TRILPLATEN

TRILSTAMPERS
E-TRILSTAMPERS

SCHAKELPLATEN
E-SCHAKELPLATEN

Elektrisch

GIANT BY TOBROCO

TOBROCO-GIANT
Sprendlingenstraat 57, 5061 KM Oisterwijk (Nederland)
Tel.: +31 (0)13-5211212 | Fax: +31 (0)13-5234045
Internet: www.tobroco-giant.com | E-Mail: info@tobroco-giant.com

www.facebook.com/tobrocogiant **www.tobroco-giant.com** **www.instagram.com/tobrocogiant** **www.youtube.com/tobrocogiant**

Alle technische gegevens in deze brochure hebben betrekking op onder Midden-Europese bedrijfsomstandigheden geteste seriemodellen en beschrijven de standaardfuncties daarvan. De uitvoeringen en hun werkingswijzen, alsmede het toebehoor, hangen af van het betreffende model en van de opties van het product, alsmede van landspecifieke voorschriften in het land van verkoop. Afbeeldingen kunnen niet-genoemde of niet standaard verkrijgbare producten tonen. De beschrijvingen, afbeeldingen, gewichtsgegevens en technische gegevens zijn niet bindend en zijn overeenkomstig de stand van de techniek ten tijde van het ter perse gaan. Wijzigingen op het gebied van de constructie, uitvoering, optiek en techniek zijn vanwege de continue doorontwikkeling van de producten zonder voorafgaande aankondiging voorbehouden. Hebt u speciale functies nodig, die alleen beschikbaar zijn door gebruik van aanvullende onderdelen, en/of bij bijzondere randvoorwaarden, neem dan contact met ons op! Wij beantwoorden gaarne uw vragen en laten u weten of en onder welke voorwaarden wat betreft het product en de omgevingsomstandigheden speciale functies realiseerbaar zijn. Bij twijfels omtrent de belastbaarheid of het functioneren van onze producten op grond van bijzondere omstandigheden, adviseren wij om testwerkzaamheden uit te voeren onder beveiligde randvoorwaarden. Ondanks de grootst mogelijke zorgvuldigheid kunnen wij afwijkingen van afbeeldingen of maten, rekenfouten, drukfouten of onvolledigheden in deze brochure niet uitsluiten. Daarom aanvaarden wij geen aansprakelijkheid voor de juistheid en volledigheid van onze informatie in deze brochure. In het kader van onze Algemene Handelsvoorwaarden garanderen wij het naar behoren functioneren van onze producten. Verderstrekkende garanties verlenen wij in principe niet. Een verdergaande aansprakelijkheid dan beschreven in onze Algemene Handelsvoorwaarden is uitgesloten.

Artikel nummer: P0013SKIDNL